Edge connector breakout Kitronik
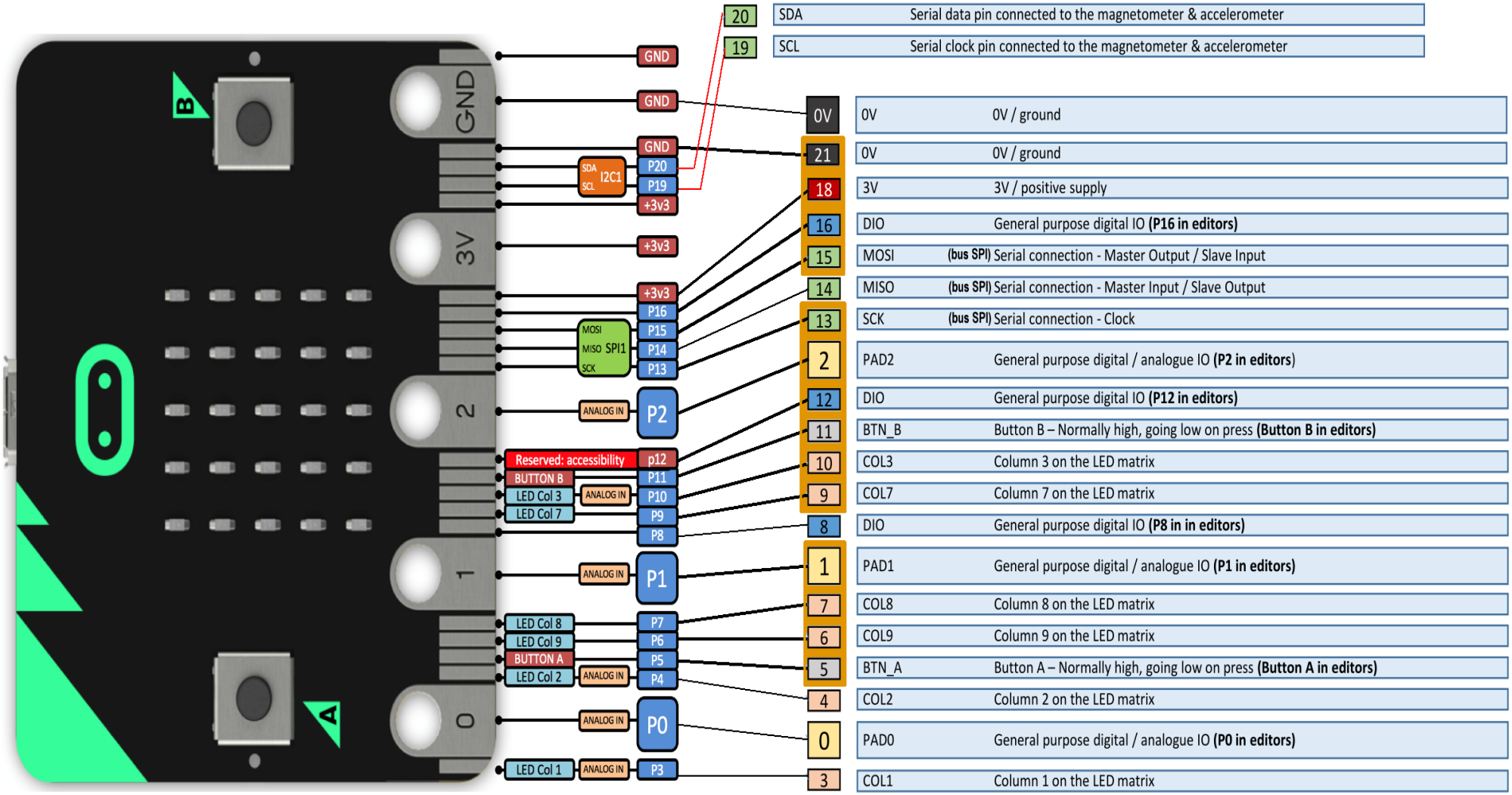
micro:bit